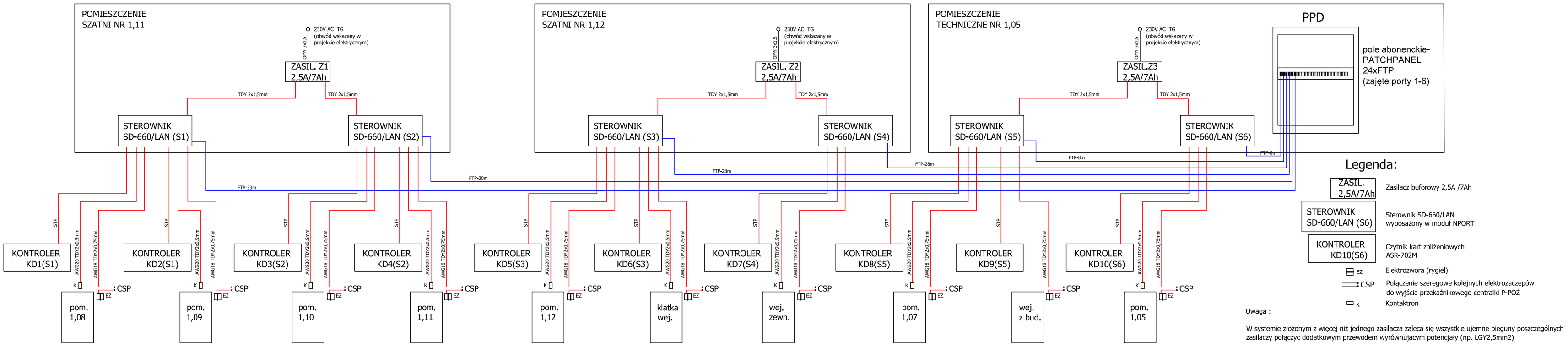

Legenda:

ZASIL. 2,5A/7Ah	Zasilacz buforowy 2,5A /7Ah
STEROWNIK SD-660/LAN (S6)	Sterownik SD-660/LAN wyposażony w moduł NPORT
KONTROLER KD10(S6)	Czytnik kart zbliżeniowych ASR-702M
EZ	Elektrozwora (rygiel)
CSP	Połączenie szeregowe kolejnych elektrozaczepów do wyjścia przekaźnikowego centralki P-POŻ
K	Kontaktron

Uwaga :

W systemie złożonym z więcej niż jednego zasilacza zaleca się wszystkie ujemne bieguny poszczególnych zasilaczy połączyc dodatkowym przewodem wyrównujacym potencjały (np. LGY2,5mm2)